75W单组输出开关电源 RS-75系列

■ 特性:

- 国际通用全范围交流输入
- 保护种类：短路/过负载/过电压
- 自然风冷
- LED电源指示灯
- 100%满载老化
- 全部使用105℃长寿命电解电容
- 能承受300VAC浪涌输入5秒
- 工作温度高达70℃
- 承受5G振动测试
- 空载消耗<0.5W
- 高效率，长寿命和高信赖性
- 3年保固

UL62368-1 EN62368-1 IEC62368-1 TPTC004

电气规格

型号		RS-75-3.3	RS-75-5	RS-75-12	RS-75-15	RS-75-24	RS-75-48
输出	直流电压	3.3V	5V	12V	15V	24V	48V
	额定电流	15A	12A	6A	5A	3.2A	1.6A
	电流范围	0 ~ 15A	0 ~ 12A	0 ~ 6A	0 ~ 5A	0 ~ 3.2A	0 ~ 1.6A
	额定功率	49.5W	60W	72W	75W	76.8W	76.8W
	纹波与噪声 (最大)备注2	80mVp-p	80mVp-p	120mVp-p	120mVp-p	120mVp-p	200mVp-p
	电压调整范围	3V ~ 3.6V	4.75 ~ 5.5V	10.8 ~ 13.2V	13.5 ~ 16.5V	22 ~ 27.6V	42 ~ 54V
	电压精度 备注3	±3.0%	±2.0%	±1.0%	±1.0%	±1.0%	±1.0%
	线性调整率 备注4	±0.5%	±0.5%	±0.5%	±0.5%	±0.5%	±0.5%
	负载调整率 备注5	±2.0%	±1.0%	±0.5%	±0.5%	±0.5%	±0.5%
	启动、上升时间	500ms, 30ms/230VAC 1200ms,30ms/115VAC(满载时)					
	保持时间(Typ.)	60ms/230VAC 14ms/115VAC(满载时)					
输入	电压范围	88 ~ 264VAC或125 ~ 373VDC(承受300VAC浪涌输入5S, 无损坏)					
	频率范围	47 ~ 63Hz					
	效率(Typ.)	75%	79%	84.5%	86%	88.5%	89.5%
	交流电流(Typ.)	2A/115VAC 1.2A/230VAC					
	浪涌电流(Typ.)	冷启动：40A/230VAC					
	漏电流	<2mA / 240VAC					
保护	过负载	额定输出功率的110%~150%					
		保护模式:打嗝模式，负载异常条件移除后可自动恢复					
	过电压	3.8 ~ 4.45V	5.75 ~ 6.75V	13.8 ~ 16.2V	17.25 ~ 20.25V	27.6 ~ 32.4V	55.2 ~ 64.8V
		保护模式:打嗝模式，电压异常条件移除后可自动恢复					
环境	工作温度	-25～+70℃（请参考负载减额曲线）					
	工作湿度	20 ~ 90% RH,无冷凝					
	储存温度、湿度	-40 ~ +85℃, 10 ~ 95% RH					
	温度系数	±0.03%/℃ (0 ~ 50℃)					
	耐振动	10 ~ 500Hz, 5G 10分钟/周期, X、Y、Z轴各60分钟					
安规和电磁兼容 (备注6)	安全规范	UL62368-1,TUV EN62368-1,EAC TP TC 004认证通过					
	耐压	I/P-O/P:3KVAC I/P-FG:2KVAC O/P-FG:0.5KVAC					
	绝缘阻抗	I/P-O/P, I/P-FG, O/P-FG:100M Ohms / 500VDC / 25℃/ 70% RH					
	电磁兼容发射	符合EN55032 (CISPR32) Class B, EN61000-3-2,-3, EAC TP TC 020					
	电磁兼容抗扰度	符合EN61000-4-2,3,4,5,6,8,11, EN61000-6-2 (EN50082-2),A级重工业标准, EAC TP TC 020					
其它	MTBF	≥265K hrs. MIL-HDBK-217F (25℃)					
	尺寸	129*98*38mm (L*W*H)					
	包装	0.41Kg; 30pcs/13.3Kg/0.86CUFT					

备注

1. 如未特别说明，所有规格参数均在输入为230VAC、额定负载、25℃环境温度下进行量测。
2. 纹波和噪声测量方法：使用一条12"双绞线，同时终端要并联0.1uf和47uf的电容，在20MHZ带宽下进行量测。
3. 精度：包含设定误差、线性调整率和负载调整率。
4. 线性调整率测量方法:在额定负载下,从低电压到高电压测试。
5. 负载调整率测量方法:从0%到100%额定负载。
6. 电源被视为系统内元件的一部分，需结合终端设备进行电磁兼容相关确认。
   EMC测试方法的指引，请参照明纬公司网站http://www.meanwell.com.cn上的“EMI测试声明书”。
7. 当海拔高度超过2000米(6500英尺)时，无风扇机型环境温度依每3.5℃/1000m比例下降，有风扇机型环境温度依每5℃/1000m比例下降。

■ 机构尺寸

机壳型号:903 单位:mm

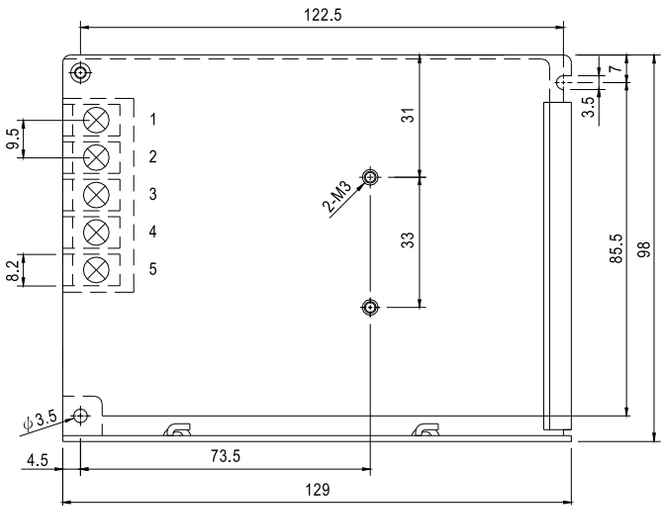

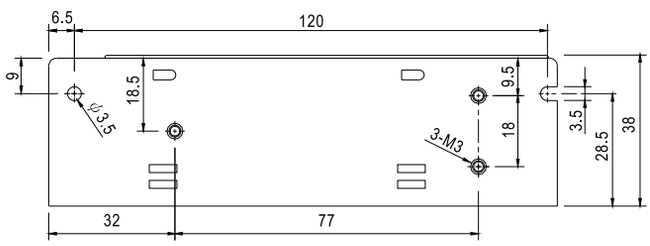

端子台脚位定义

引脚编号	引脚功能	引脚编号	引脚功能
1	AC/L	4	DC OUTPUT -V
2	AC/N	5	DC OUTPUT +V
3	FG ⏚		

■ 方框图

频率 : 60KHz

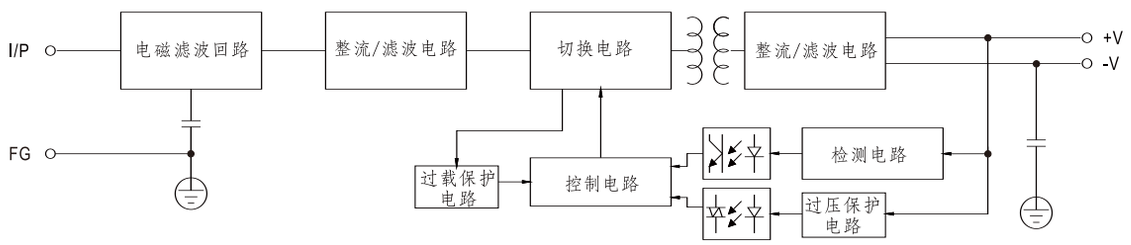

■ 负载减额曲线

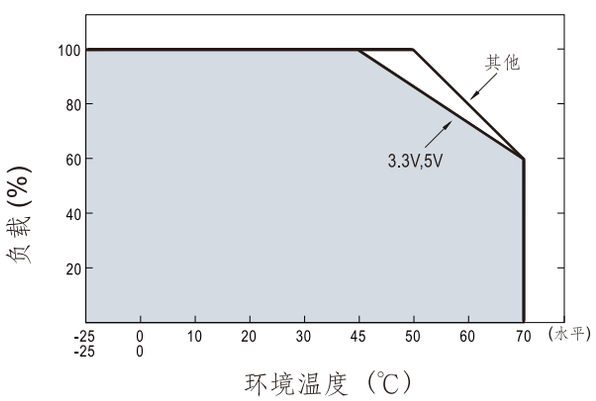
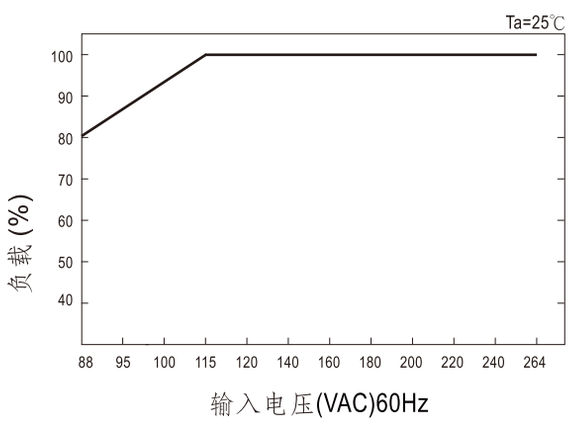
■ 静态特性曲线