KNX IP 路由

KSR 系列

Made in EU

IP secure
(KSR-02IP only)

Indoor LED Network Household Building Automation

■ 特性

- KNX IP/TP路由
- 4 KNX IP/TP通道
- 无需额外供电
- 通用型即插即用接口
- 报文过滤
- 内置WEB前端页面
- 3年保固

■ 应用

- 办公照明
- 智能家居照明
- 豪华别墅照明
- LED室内照明
- 楼宇自动化

■ 描述

KSR 系列可实现在KNX net/IP线路和TP KNX总线之间的数据连接，并可用作线耦合器或骨干耦合器，且无需额外供电。本产品具备对所有总线设备进行地址管理的能力，从而使网络操作耗时更少。操作与过滤状态、通信故障与错误等皆有LED指示灯进行指示。本产品为即插即用设备，其固件可通过内置WEB前端页面实现更新。

KSR 系列实现以太网(KNX IP)与KNX TP总线的耦合连接，通过它可对KNX总线设备进行通信、地址分配、参数设定、可视化诊断等操作。

KSR 系列根据它在总线系统中的安装层级过滤通讯报文，并依据内建的过滤表传输组报文。来自于从线路的配置可被锁定，任何时候都可通过“功能”按钮实现临时禁止信息的过滤。返回正常操作模式的时间可通过ETS软件设定。无需依赖ETS软件的下载，亦可实现临时访问其他“线”。

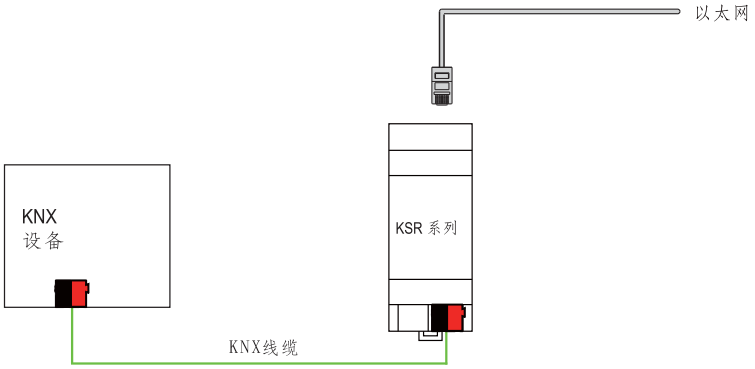

■ 订单信息

型号	功能	备注
KSR-01IP	KNX IP典型的路由	标准品
KSR-02IP	KNX IP安全路由	定制品

电气规格

型号		KSR 系列
输出	编程接口	KNX协议
	LED指示灯	各种颜色见机械规格部分
输入	通讯接口	RJ45以太网连接器
	电源	21~30VDC(KNX TP总线)
	电流消耗	<20mA(KNX TP总线)
环境	工作温度	-5 ~ +45℃
	工作湿度	20 ~ 90% RH,无冷凝
	储存温度、湿度	-20 ~ +60℃, 5 ~ 93% RH,无冷凝
	污染等级	2 according to IEC60664-1
	保护类型	IP20 according to IEC60529
安规和电磁兼容	安全规范	符合EN50428; EN62479; EN60950-1
	KNX规范	ISO/IEC 14543-3, EN50090, EN13321-1
	电磁兼容发射	符合EN50491-5, EN61000-3-3
	电磁兼容抗扰度	符合EN61000-4-2,3,4,5,6,11
其它	MTBF	100K hrs min.
	尺寸	36*90*71mm (L*W*H)
	DIN导轨安装	35 mm导轨; 2SU位宽
	包装	0.070Kg; 5pcs/0.45Kg

■ 机构尺寸

单位:mm

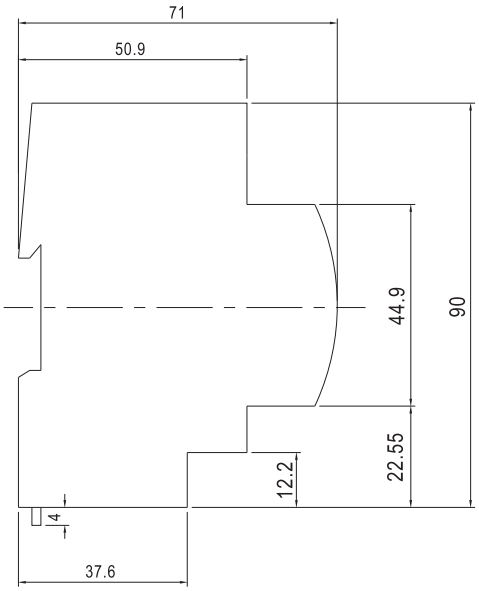

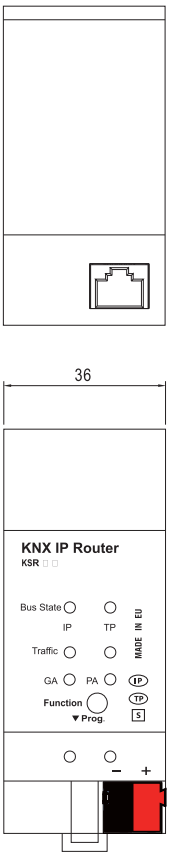

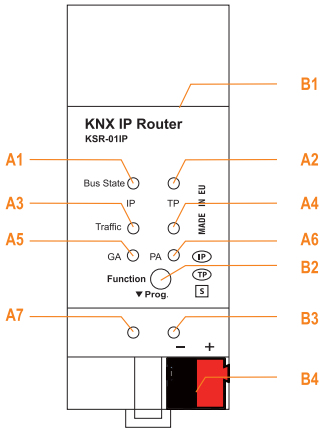

A1: State IP **(Main line)**
- 绿色: Main line OK
- 红色: Manual Function active

A2: 总线状态**KNX TP (Subline)**
- 绿色: Subline OK

A3: **IP**端报文传输 **(Main line)**
- 绿色, 闪烁: Telegram traffic extent
- 红色, 闪烁: Transmission error

A4: **KNX TP**端报文传输 **(Subline)**
- 绿色, 闪烁: Telegram traffic extent
- 红色, 闪烁: Transmission error

A5: 组地址路由
- 绿色: Filter active
- 橙色: Route all
- 红色: Block all
- <off>: Main line / subline different

A6: 物理地址路由
- 绿色: Filter active
- 橙色: Route all
- 红色: Block all
- <off>: Main line / subline different

A7: 程序设计
- 红色: Program Mode
- 红色, 闪烁: No IP connection

B1: 以太网连接器

B2: 功能按钮

B3: 编程按钮

B4: KNX TP端子

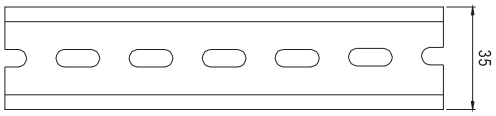

适配的DIN轨道:TS35/7.5 OR TS35/15

■ 配置和调试

针对ETS的应用程序(数据库)可通过以下网址下载
http://www.meanwell.com/productCatalog.aspx

■ 安装手册

请查阅 : http://www.meanwell.com/manual.html