## 特點

- RFID UHF讀取器
- 矩形塑膠
- M12連接器

CE

5年保固期

## 規格

| 使用範圍 | |
|---|---|
| 應用範圍 | 具乙太網 TCP/IP 接口的 RFID 評估單元 |
| **電氣數據** | |
| 工作電壓 (V) | 24 DC |
| 電流耗損 (mA) | 700 |
| 工作頻率(MHz) | 865-868 (ETSI) *) |
| 標準 | 700 |
| 發射器功率(mW ERP) | 700 |
| 阻抗(Ω) | 50 |
| RSSI 臨界值 | 經由軟體可設 |
| **總的輸入和輸出** | |
| 輸入 | 2, digital |
| 輸出 | 2, digital |
| 無線接線 | 4 TNC 天線接口 |
| | |
| 每個輸出最大電流負載 (mA) | 500 |
| **軟體/編程** | |
| 編程選擇 | 軟體 |
| **接口** | |
| 參數設定接口 | 乙太網 TCP/IP |
| 通訊介面 | 乙太網 TCP/IP |
| **環境條件** | |
| 環境溫度(°C) | -25...55 |
| 存儲溫度(°C) | -25...85 |
| 外殼防護等級 | IP 65 |

| 認證/測試 | |
|---|---|
| 許可證 | EN302208 |
| **機械技術數據** | |
| 重量 (kg) | 3.004 |
| 外殼材質 | 保護板: 塑膠; 外殼: 鋁; TNC 插座: 黃銅/PTFE; 連接器: 銅/塑膠 |
| **顯示器/操作件** | |
| 顯示 | 運行 1 LED 紅色 綠色 - |
| **電氣連接** | |
| 接口 | M12 連接器 |
| **注釋** | |
| 包裝單位(件) | 1 |

## 尺寸

### 尺寸圖

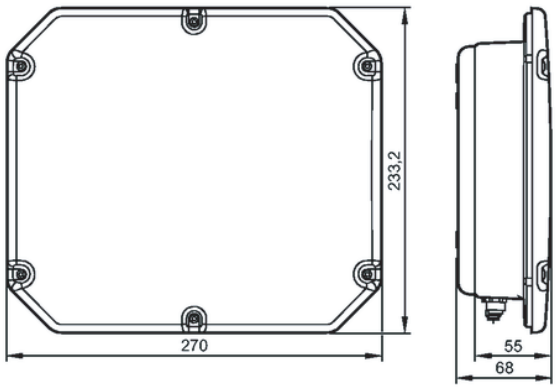


### 接線圖

| | |
|---|---|
| | 電源連接 :<br>1: U+<br>2: n.c.<br>3: 0 V<br>4: n.c. |
| | Ethernet : 參數給定/系統接口<br>1: TD+<br>2: RD+<br>3: TD-<br>4: RD- |
| | M12:製程連接<br>1: U+<br>2: 開關輸出<br>3: 0V<br>4: 開關輸入<br>5: n.c. |