FFUBA EL-A系列 區域光幕

特點

- 厚度超薄約10mm
- 專為電梯安全防護而設計
- 彈性之固定孔設計便於現場施工與更換
- 清晰之診斷與狀態顯示
- 外亂光抵抗能力佳
- 結構體堅固
- 符合EN81-70
- 反應迅速遠快於同類產品
- 達IP65之保護度

規格

模型編號	EL-A6-600	EL-A12-1300	EL-A18-2000
光軸數	6	12	18
光軸間距	107mm	107mm	107mm
保護高度	570mm	1212mm	1854mm
光幕總長度	723mm	1365mm	2007mm
最大物體偵測解析能力	112mm	112mm	112mm
偵測區間範圍	0.2<S<1.5M		
最大偵測反應時間	30msec		
操作溫度	-20°C to +85°C		
環境保護度	IP 65 尺寸		
狀態指示燈號	TX-黃色 LED，電源指示燈表[POWER ON]；第二黃色 LED，表光軸工作指示 RX-第一綠色 LED 表光幕無遮蔽且輸出訊號動作正常　選配：RX 遮斷時高頻蜂鳴提示 RX-第一紅色 LED，光幕遮蔽，RX-紅色 LED 表遮蔽之光軸位置		
動力需求	10~30VDC		
出線方式	M8 接頭，帶 3M 線外披材 PVC：TX 側，灰色線，5 芯(包含-地線) RX 側，黑色線，5 芯(包含-地線)		
外觀	鋁擠型銀色陽極處理		
符合之國際標準	EN81-1；EN81-2；EN81-70；EN12015；EN12016，95/16/EC；IEC60204-1		
抗外亂光能力	≧100,000 lux		
輸出	訂購時可選擇 NPN 或 PNP 輸出方式，選擇 PNP 輸出者在型號後加註 P 字母；依輸入電壓等級(10~30 VDC)；最大輸出電流@24VDC；PNP 型額定輸出 20mA，NPN 型額定輸出 40mA		
配件隨貨附贈	標準線長 3M</S<1.5M		

尺寸

機械結構	型號	P(mm)	C(mm)	D(mm)
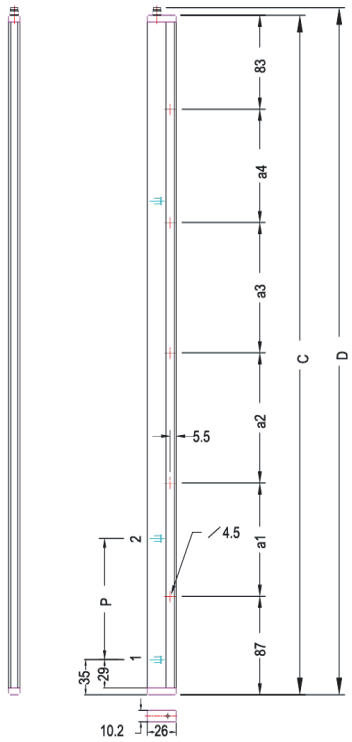	EL-A6-600	107	570	723
	EL-A12-1300	107	1212	1365
	EL-A18-2000	107	1854	2007

指示燈號

投光側上方有兩個 LED 工作指示燈；受光側除上端有兩個工作指示燈，每個光軸位置各有一紅色指示燈。

系統狀態顯示			
指示燈位置與顏色		狀態	意義
投光器 TX	黃色 LED	■ON	投光系統電源投入-系統工作正常；□OFF 表電源未接通
投光器 TX	黃色 LED	■ON	投光受光器通訊正常；□OFF 表 TX/RX 通訊異常
受光器 RX	上端綠色 LED	■ON	光幕整體無遮蔽且處於正常工作狀態，系統正常輸出
受光器 RX	上端紅色 LED	■ON	光幕整體無遮蔽或系統異常，系統停止輸出或斷離訊號狀態
受光器 RX	各光軸紅色 LED	■ON	該光軸遮蔽處；□OFF 表該光軸正常

線路圖

輸出/入與接線方式

(1)投入電源：本系統使用 DC 直流電為工作電源，工作電壓可於 Vdc 10~30 V 之間，然而電源系統的漣波值不宜太大，建議約在該使用額定電壓之 ±20%範圍內。

(2)輸出入接線方式：(A)標準型輸出方式為 NPN 晶體輸出型式，依輸入電壓等級(10~30 Vdc)，最大輸出電流@24Vdc 最大額定輸出電流 20mA 為-40mA；(B)訂購時也可選擇 PNP 輸出方式，選擇 PNP 輸出者在型號後面加註 P 字母；依輸入電壓等級(10~30 Vdc)；PNP 型@24Vdc 最大額定輸出電流 20mA。

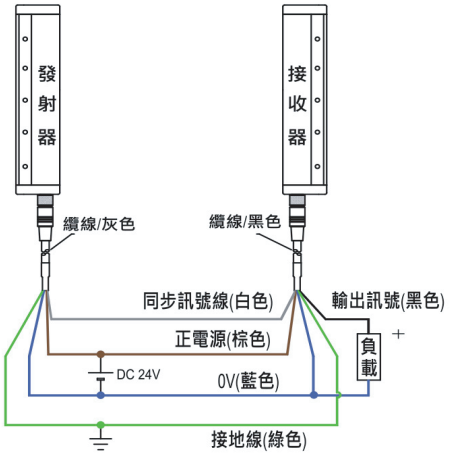

Receiver(RX) PNP output circuit diagram

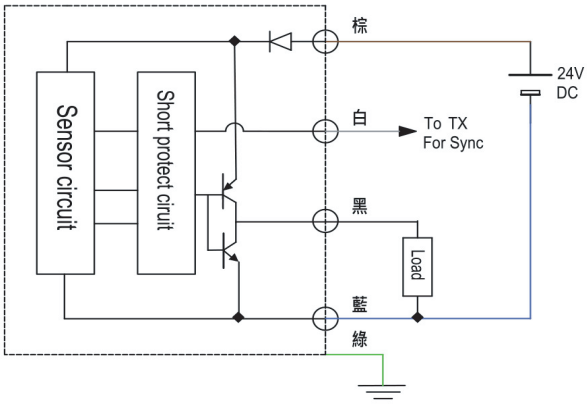

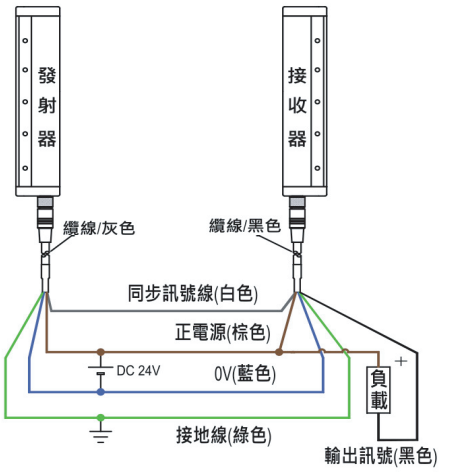

Receiver(RX) NPN output circuit diagram

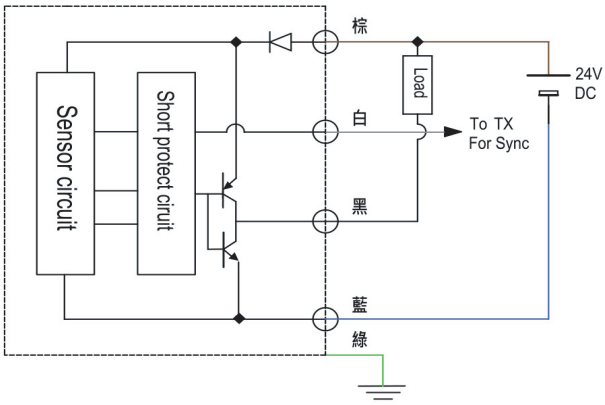

端子搭接線方式

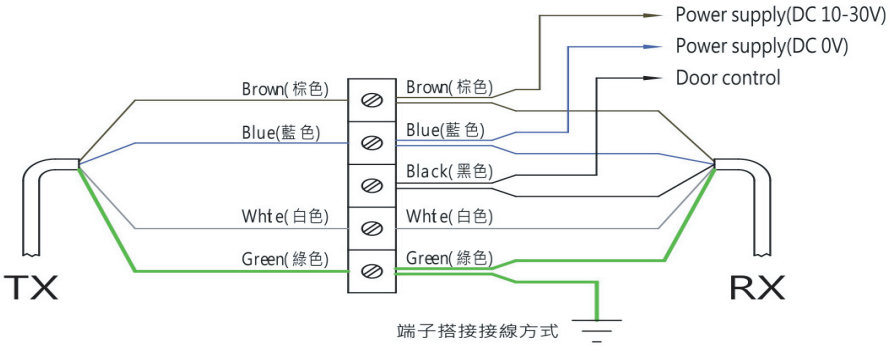

光幕安裝固定方式

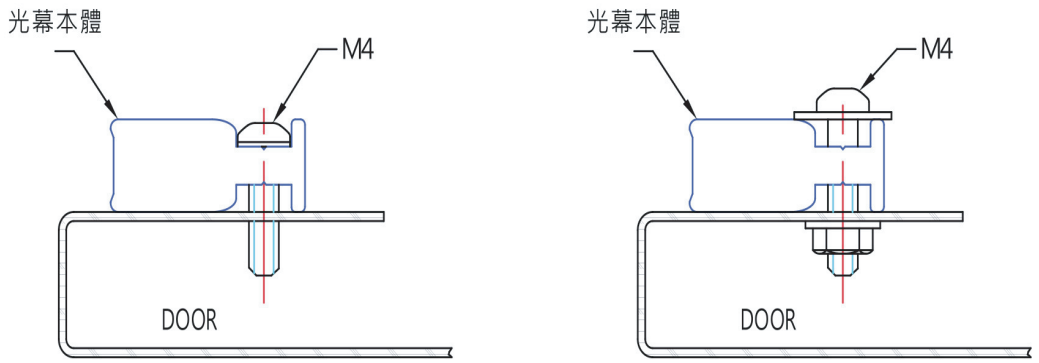

配件

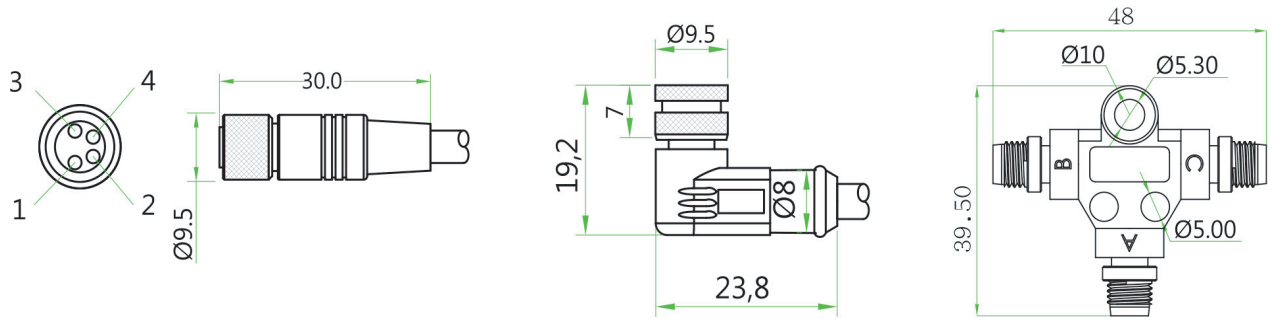

連接器(1)： 直式　　連接器 (2)：90° 直角　　連接器 (3)： T 型 (選配)

搭配M8細牙電纜之連接器；導線標準長度：3m 導線選擇長度：5m；10m TX：五蕊；RX：五蕊

型號	說明
M8-3m-180	3m 線 直式
M8-3m-90	3m 線 直角 90°