FFUBA LT8022 液位感應器

特點

- 用於料位和溫度的電子感應器
- 連接器
- 探桿長度: L = 264 mm
- 應用於監控料位的2個開關輸出 (OUT1, OUT2)
  應用於監控溫度的2個開關輸出 (OUT3, OUT4)
- 4位數字顯示器

5年保固期

規格

使用範圍	
應用範圍	油
推薦介質	油
介質的介電常數	> 2
介質溫度 油	
- 持續時間 (°C)	0...70
- 短時 (°C)	0...90
料位變化速度最大值 (mm/s)	100
電氣數據	
電氣設計	DC PNP
工作電壓 (V)	18...30 DC[1])
電流損耗 (mA)	< 60
防護等級	III
反相保護	是
輸出	
輸出	應用於監控料位的 2 個開關輸出 (OUT1, OUT2) 應用於監控溫度的 2 個開關輸出 (OUT3, OUT4)
輸出功能	2 x 常開 / 常閉可選(料位) 2 x 常開 / 常閉可選(溫度)
電流負載 (mA)	200
電壓降 (V)	< 2.5
短路保護	熱量，脈衝式
過載保護	是

測量/設定範圍	
探桿長度 L (mm)	264
感應範圍 A (mm)	195
無效範圍 I1 / I2 (mm)	53 / 15
設定範圍	
開關點, SP (mm)	25...190
復原點, rP (mm)	20...185
設定步距 (mm)	5
遲滯 (mm)	5
參考點 OP (mm)	69 - 82 - 94 - 106 - 118 - 130 - 143 - 155 - 167 - 179 - 191 - 204
遲滯 OP (mm)	2
溫度監控	
測量範圍 (°C)	-10...100 **)
開關點, SP (°C)	0.5...90
復原點, rP (°C)	0.0...89.5
設定步距 (°C)	0.5
精度/偏差	
偏差 (測量範圍終值的%)	
開關點精度	± 5
重複精度	± 2
分辨率(mm)	5
溫度監控	
精確度 (K)	± 1
分辨率 (K)	0.5
反應時間 (T09) (s)	90 (DIN EN 60751)

精度/偏差	
偏差 (測量範圍終值的%)	
開關點精度	± 5
重複精度	± 2
分辨率(mm)	5
溫度監控	
精確度 (K)	± 1
分辨率 (K)	0.5
反應時間 (T09) (s)	90 (DIN EN 60751)

反應時間		
開機延遲時間 (s)	3	
軟體/編程		
編程選擇	遲滯/視窗功能; 常開/常閉; SP(開關量動作點)/rP（開關量復原點）的定位; OP 位置; OP 設定; 介質設定; 顯示值遷移量(offset)的設定; 顯示單位	
環境條件		
環境溫度 (°C)	0...60	
存儲溫度 (°C)	-25...80	
最大的容器壓力 (bar)	0.5 (如果用配件 E43001 - E43007 安裝。)	
外殼防護等級	IP 67	
認證/測試		
EMC 電磁兼容	EN 61000-4-2 ESD 靜電放電耐受測試:	4 kV CD / 8 kV AD
	EN 61000-4-3 射頻電磁耐受測試:	10 V/m
	EN 61000-4-4 電磁快速脈衝測試:	2 kV
	EN 61000-4-5 脈衝:	0.5/1 kV
	EN 61000-4-6 傳導耐受測試:	10 V
抗衝擊	DIN EN 60068-2-29:	15 g (11 ms)
抗震	DIN EN 60068-2-6	5 g (10...2000 Hz)
MTTF(年)	195	
機械技術數據		
材質(潮濕部件)	PP (聚丙烯)	
外殼材質	FKM; 丁晴橡膠; PBT; PC; PP; TPE / V; 不鏽鋼(303S22)	
重量 (kg)	0.316	
顯示器/操作件		
顯示	顯示單位 4 x LED 綠色 (cm, inch, °C, °F) 開關狀態 4 x LED 黃色 測量值 4 位數字顯示器 編程 4 位數字顯示器	
電氣連接		
接口	M12 連接器(根據 EN 61076-2-101 標準); 鍍金接點	
注釋		
注釋	**) 允許的介質溫度: 參見介質溫度說明 1) 按照 cULus 工作電壓"電源級 2"	
包裝單位(件)	1	

尺寸

尺寸圖

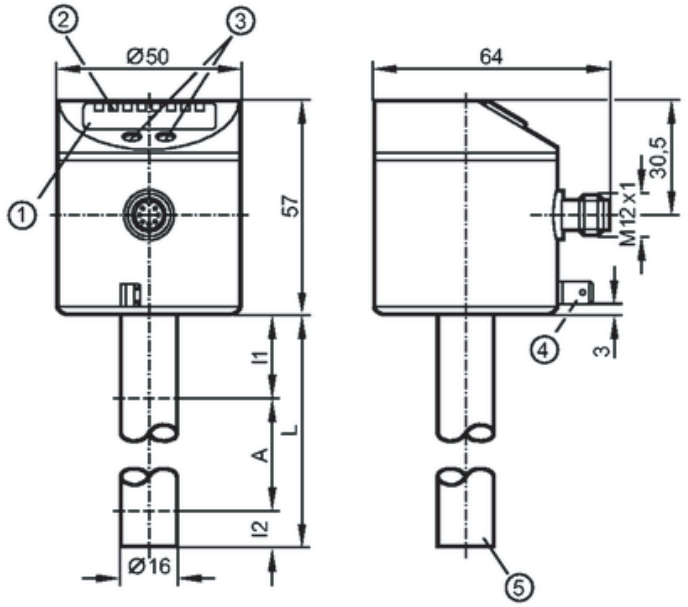

1: 4 位數字顯示器
2: LED 燈
3: 編程按鈕
4: 外殼連接(符合德國工業標準 DIN 46244 的扁平連接器 6.3 mm)
5: 溫度測量元件的位置
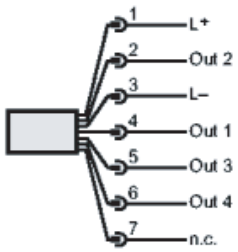
接線圖