修訂號	修訂註釋	日期	簽名	已檢查

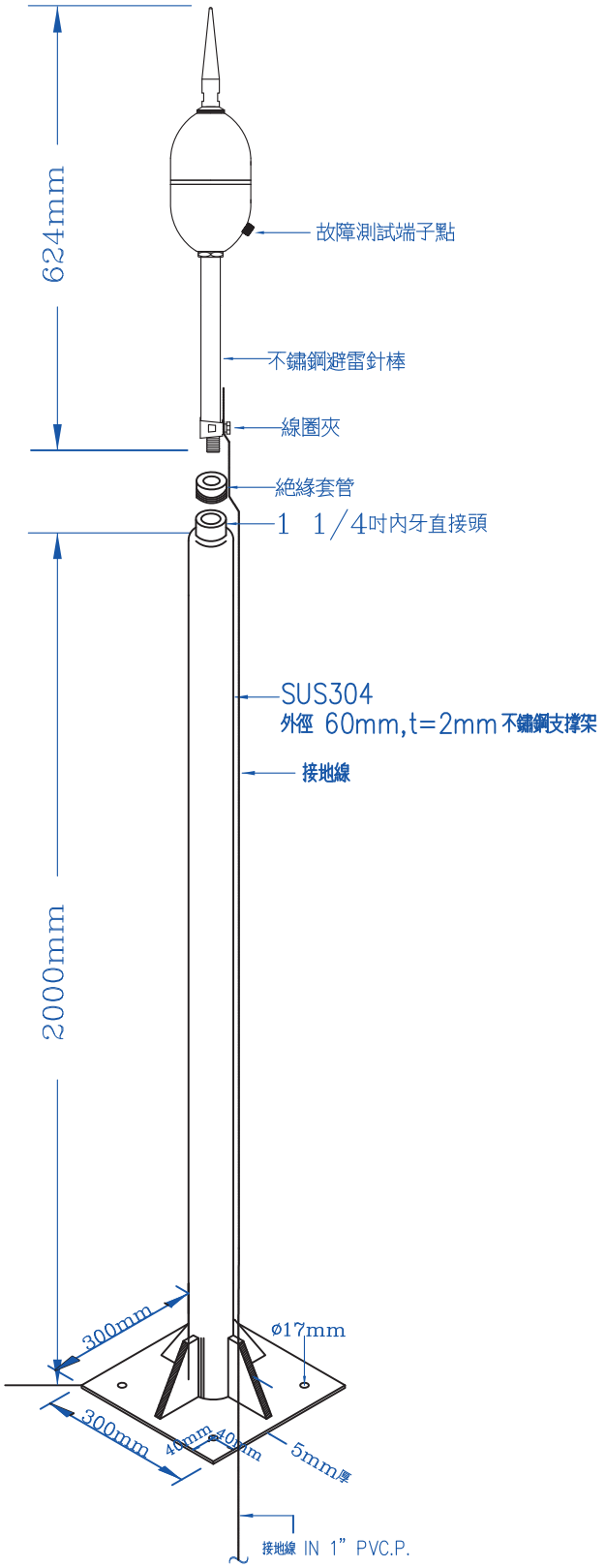

避雷針組合示意圖

參考項目	數量	標題/名稱，設計，材質，標註等			文章編號/參考	
		檢查人 Macer Chiang	審核人 – 日期 John 07/12/30	檔名 2米高不鏽鋼腳架	日期 08/05/01	比例 1:1
		2米高不鏽鋼腳架				
		08050103			版本 0	圖紙 1/1