特點

- 雷射測距感應器
- 連接器
- 可見雷射，雷射防護等級2
- 4位數字顯示器
- 測量範圍 0.2...10 m (參照白紙200 x 200 mm, 90 %反射)
- 背景消隱 > 10...100 m

5年保固期

規格

電氣數據	
電氣設計	DC PNP
工作電壓 (V)	18...30 DC
電流損耗 (mA)	<150
壽命(h)	50000
防護等級	III
反相保護	是
輸出	
輸出功能	OUT1: 常開/常閉可選 OUT2: 常開/常閉可選或類比(4...20 mA / 0...10 V, 可設定量程)
電流負載 (mA)	2x200
短路保護	脈衝
過載保護	是
電流輸出 (mA)	4...20; 根據標準 IEC 61131-2
- 負載最大值 (Ω)	250
電壓輸出(V)	0...10; 根據標準 IEC 61131-2
- 最小的負載(Ω)	5000
監控範圍	
背景消隱	>10...100 m
光點直徑 (mm)	< 15 x 15 (檢測距離 10 m)
測量/設定範圍	
測量範圍 (m)	0.2...10 (參照白紙 200 x 200 mm, 90 %反射)
測量頻率 (Hz)	1...33
環境條件	
環境溫度 (°C)	-10...60
外殼防護等級	IP 67

認證/測試	
EMC 電磁兼容	EN 60947-5-2
MTTF (年)	167
機械技術數據	
外殼材質	外殼: 模壓鑄鋅; 視窗: 玻璃; LED 視窗: 聚碳酸酯
重量 (kg)	0.294
顯示器/操作件	
顯示	開關狀態 :2 x LED 黃色 運行 :LED 綠色 距離, 編程 : 4 位數字顯示器
注釋	
注釋	注意: 雷射 功率 <= 4.1 mW 波長 650 nm 脈衝 1.3 ns 請不要凝視光束 避免和雷射接觸 雷射等級 2 根據 EN 60825-1:2003-10 標準 按照 cULus 工作電壓"電源級 2"
包裝單位(件)	1
附件	
附件(可選)	保護蓋 E21133

尺寸

尺寸圖

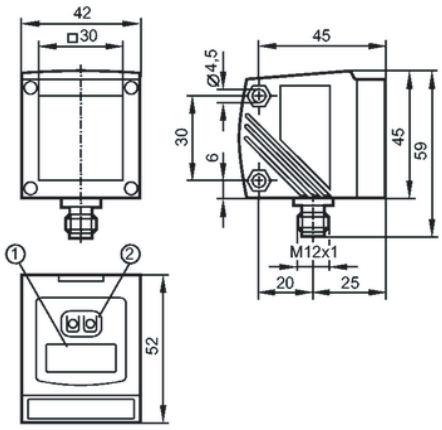

1: 4位數字顯示器
2: 編程按鈕

接線圖

接口	M12 連接器

其他相關資料

其他數據		
Uni	mm, m, inch	mm
OU1	Hno, Hnc, Fno, Fnc	Hno
SP1	200...9999	1000
nSP1	200...9999	800
FSP1	200...9999	1200
OU2	Hno, Hnc, Fno, Fnc, I, U	I
SP2	200...9999	2000
nSP2	200...9999	1800
FSP2	200...9999	2200
ASP	0...9999	0
AEP	0...9999	9999
rATE [Hz]	1...33	15
dS1	0...0.1...5	0
dr1	0...0.1...5	0
dS2	0...0.1...5	0
dr2	0...0.1...5	0
dAP	0...0.1...5	0

重複精度/精確度
測量頻率 15 Hz - 目標物外來光線的最大值: 40 klx

	測量值的重復精度		精確度	
	白色(90 %反射)	灰色(18 %反射)	白色(90 %反射)	灰色(18 %反射)
200...1000 mm	± 4.5 mm	± 6.0 mm	± 15.0 mm	± 16.0 mm
1000...2000 mm	± 5.0 mm	± 8.0 mm	± 15.0 mm	± 18.0 mm
2000...4000 mm	± 16.0 mm	± 19.0 mm	± 25.0 mm	± 30.0 mm
4000...6000 mm	± 24.0 mm	± 33.0 mm	± 35.0 mm	± 45.0 mm
6000...10000 mm	± 50.0 mm	--	± 65.0 mm	--

重複精度/精確度
測量頻率 15 Hz - 目標物外來光線的最大值: 40...100 klx

	測量值的重復精度		精確度	
	白色(90 %反射)	灰色(18 %反射)	白色(90 %反射)	灰色(18 %反射)
200...2000 mm	± 14.0 mm	± 14.0 mm	± 24.0 mm	± 24.0 mm
2000...4000 mm	± 25.0 mm	± 30.0 mm	± 35.0 mm	± 40.0 mm
4000...6000 mm	± 31.0 mm	± 45.0 mm	± 41.0 mm	± 55.0 mm
6000...10000 mm	± 60.0 mm	--	± 70.0 mm	--

黑色的檢測距離(6 %反射) <= 4000 mm
數值用于
- 穩定的環境條件: 23 °C / 960 hPa
- 最小的啟動時間(分鐘): 10