FFUBA PZ-TLM系列 90度光電開關

特點

- 精巧小型化，內置放大器
- 抗變頻與日光雜訊干擾
- 可檢測微小物件
- IP67防護等級

規格

Model 型號	NO	PZ-TLM4N	PZ-TLM4P
	NC	PZ-TLM4N2	PZ-TLM4P2
Sensing type	檢出方式	透過型	
Sensing distance	檢出距離	30cm	
Output type	輸出狀態	NPN	PNP
Operating voltage	工作電壓	DC 10~30V、ripple≦10%	
Load current	負載電流	≦100mA	
Response time	應答時間	< 5ms	
Pilot LED	動作指示燈	紅色LED指示燈	
Emitting light	投光器光源	紅外線LED	
Protection class	防護等級	IEC IP67	
Ambient humidity	環境溫度	-20~55℃(非結冰)	
Operating temperature	環境濕度	RH 35 ~ 85 %	
Illumination	耐外亂光	人造光 < 3000 Lux / 太陽光 < 10000 Lux	
Lead wire	出線長度	2M PVC耐油電纜線	
Replacement	配件	固定螺帽	

尺寸圖

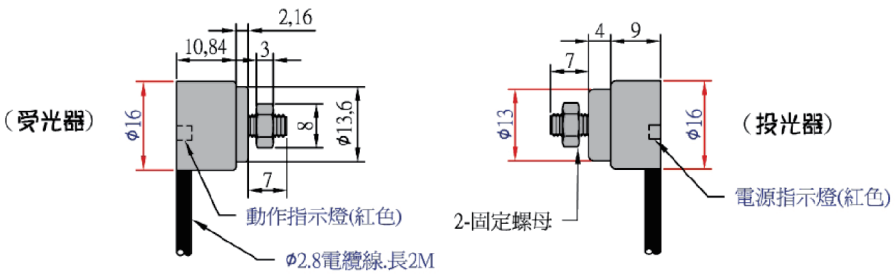
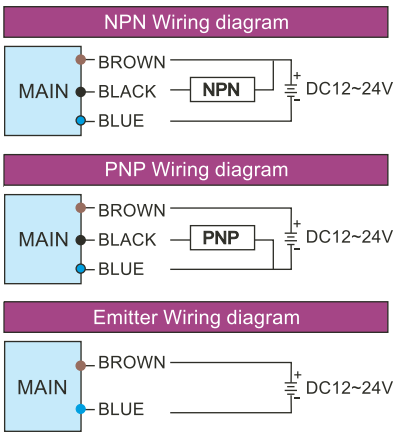
電路特性