FFUBA SM6000 流動感應器

特點

5年保固期

- 電磁流量計
- 連接器
- 製程連接: G½ 扁平密封圈
- 功能可選
- 加法器功能
- 2 個輸出

  OUT1: 流量監控(二位輸出), 流量計(脈衝), 預設容量計(二位輸出)

  OUT2 = 流量或溫度監控(類比或二位輸出)
- 用於計數器復位的輸入
- 測量範圍0.1...25 l/min

規格

使用範圍	
應用範圍	導電液體 (當溫度 40°C 時，導電率: >= 20 µS/cm/黏性: < 70 mm²/s)
抗壓強度(bar)	16
介質溫度 (°C)	-10...70
電氣數據	
電氣設計	DC PNP/NPN
工作電壓(V)	19...30 DC [1])
電流損耗(mA)	120
絕緣電阻(MΩ)	>100(500 VDC)
防護等級	III
反相保護	是
輸出	
輸出功能	OUT1: 常開 / 常閉可選或脈衝 OUT2: 常開 / 常閉可選或類比(4...20 mA 可設定量程)
電流負載 (mA)	2 x 200
電壓降 (V)	< 2
短路保護	脈衝
過載保護	是
類比輸出	4...20 mA;0…10V
負載最大值 (Ω)	500
最小的負載(Ω)	2000
脈衝輸出	流量計

測量/設定範圍		
流量監控		
測量範圍	0.10...25.00 l/min	0.005...1.500 m³/h
顯示範圍	-30...30 l/min	-1.8...1.8 m³/h
分辨率	0.05 l/min	0.005 m³/h
開關點, SP	0.25...25.00 l/min	0.015...1.500 m³/h
復原點, rP	0.10...24.90 l/min	0.005...1.495 m³/h
測量值起點, ASP	0.00...20.00 l/min	0.000...1.200 m³/h
測量值終點, AEP	5.00...25.00 l/min	0.300...1.500 m³/h
設定步距	0.05 l/min	0.005 m³/h
流量監控		
脈衝值	0.01l…30 000 m³	
脈衝長度 (s)	0.01…2	
溫度監控		
測量範圍 (°C)	-20...80	
分辨率 (°C)	0.2	
開關點, SP (°C)	-19.2...80.0	
復原點, rP (°C)	-19.6...79.6	
測量值起點, ASP (°C)	-20.0...60.0	
測量值終點, AEP (°C)	0.0...80.0	
設定步距 (°C)	0.2	

精度/偏差	
流量監控	
精確度	± (2% MW + 0.5% MEW)
重複精度	± 0.2% MEW

壓力損失(dP) / 流量(Q)	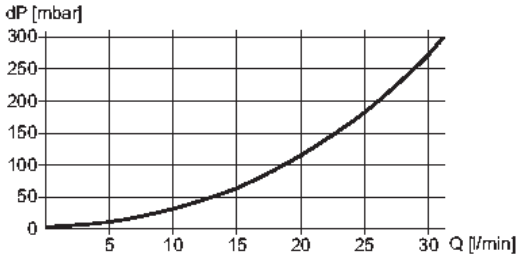

溫度監控	
精確度 (K)	± 2.5 (Q > 1 l/min)

反應時間		
開機延遲時間(S)	5	
流量監控		
啟動延遲 (s)	0...50	
反應時間 (s)	< 0.150 (dAP = 0)	
阻尼, dAP (s)	0.0...5.0	
溫度監控		
反應時間 (s)	T09 = 20 (Q > 1 l/min)	
軟體/編程		
編程選擇	遲滯/視窗功能; 常開/常閉; 輸出極性; 電流/電壓/脈衝輸出; 啟動延遲; 顯示可以關閉; 顯示單位	
環境條件		
環境溫度 (°C)	-10...60	
存儲溫度 (°C)	-25...80	
外殼防護等級	IP 67	
認證/測試		
承壓設備指令	第 3 條第 3 節 - 良好的工程實踐	
EMC 電磁兼容	N 61000-4-2 ESD 靜電放電耐受測試:	4 kV CD / 8 kV AD
	EN 61000-4-3 射頻電磁耐受測試:	10 V/m
	EN 61000-4-4 電磁快速脈衝測試:	2 kV
	EN 61000-4-5 脈衝:	0.5 kV
	EN 61000-4-6 傳導耐受測試:	10 V
抗衝擊	DIN IEC 68-2-27:	20 g (11 ms)
抗震	DIN IEC 68-2-6:	5 g (10...2000 Hz)
MTTF(年)	156	
機械技術數據		
製程連接	G ½ 扁平密封圈	
材質(潮濕部件)	不鏽鋼 (316S12); PEEK (Polyether-Etherketon); FKM	
外殼材質	不鏽鋼 (316S12); PBT-GF 20; PC; FKM; TPE	
重量 [kg]	0.538	
顯示器/操作件		
顯示	顯示單位 6 x LED 綠色 (l/min, m³/h, l, m³, 10³, °C) 開關狀態 2 x LED 黃色 測量值 4 位數字顯示器 編程 4 位數字顯示器	

電氣連接	
接口	M12 連接器;鍍金接點
注釋	
注釋	[1] 根據 EN50178、SELV 及 PELV 標準 MW = 測量值 MEW = 測量範圍值
包裝單位(件)	1

尺寸

尺寸圖

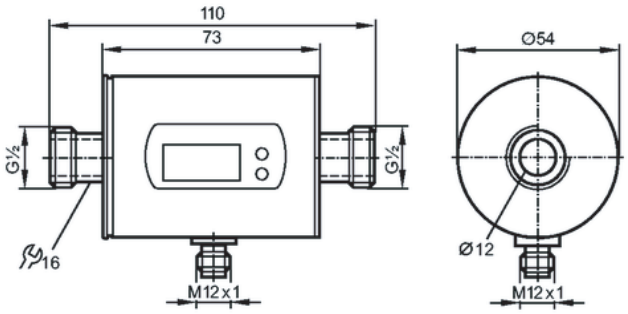

接線圖

芯線顏色
BK 黑色
BN 棕色
BU 藍色
WH 白色

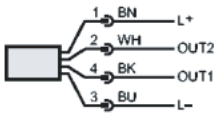

顏色符合 DIN EN 60947-5-6 標準

OUT1: 3 個選項
開關輸出流量監控
脈衝輸出流量計
信號輸出預設計數器

OUT2: 5 個選項
開關輸出流量監控
開關輸出溫度監控
類比輸出流量
類比輸出溫度
用於計數器復位的輸入