阻旋式料位開關

特點

- 輕巧、安裝容易
- 可檢測小比重的物料
- 獨特的油封設計可防止粉塵沿軸滲入
- 扭力穩定可靠，且扭力大小可以調整
- 全不銹鋼電機箱及減速齒輪組件，確保電機組的強度
- 不必從桶槽上整組拆除，即可輕易的檢查維修內部零組件
- 保護等級：IP66 ● 技術認證：CE ● 符合歐盟RoHS指令

規格

標準型SR1000 Standard type SR1000	
結構圖 Structure chart	標準型開關規格
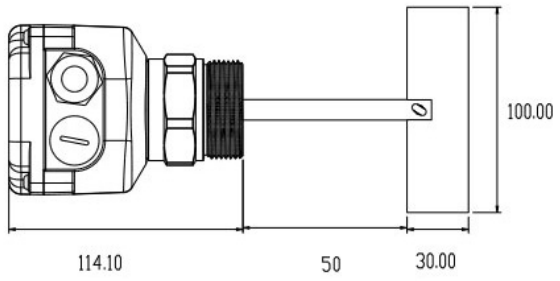	● 電源：24V AC，110~120V AC or 220~240V AC 50-60 Hz ● 消耗電力：3W ● 測量扭力矩：0.5 ~ 1.0 kg-cm ● 接合方式：牙口G1-1/2”-n11 ABS+15%GF, 法蘭JIS2-1/2” (S304) ● 接線盒防護等級/材質：IP66/ ABS+ 15%GF ● 入線口規格：Φ7.5mm ● 適用比重：0.5kg/ cm3 (30Lb/ft3) ● 接點容量：SPDT5A/ 250VAC ● 葉片轉速：1R.P.M ● 適合水平安裝 ● 操作溫度：-20°C~+80°C

高溫型SR2000 High temperature SR2000	
結構圖 Structure chart	高溫型開關規格
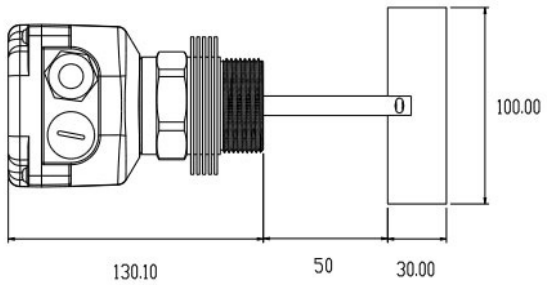	● 電源：24V AC，110~120V AC or 220~240V AC 50-60 Hz ● 消耗電力：3W ● 測量扭力矩：0.5 ~ 1.0 kg-cm ● 接合方式：牙口G1-1/2”-n11(ADC-12), 法蘭JIS2-1/2” (S304) ● 接線盒防護等級/材質：IP66/ ABS+ 15%GF ● 入線口規格：Φ7.5mm ● 適用比重：0.5kg/ cm3 (30Lb/ft3) ● 接點容量：SPDT5A/ 250VAC ● 葉片轉速：1R.P.M ● 適合水平安裝 ● 操作溫度：+200℃ MAX

規格

控製線路原理 Circuit principle

1. 當電線運轉，葉片上沒有阻力時表示（C.L）線路接通；當電機線路被切斷且葉片上有阻力時表示（C.L）是斷路（C.H）是通路。
2. 當葉片上阻力消失，電機重新轉動時表示（C.L）線路接通，重新開始工作。

※ 適用06系列所有產品

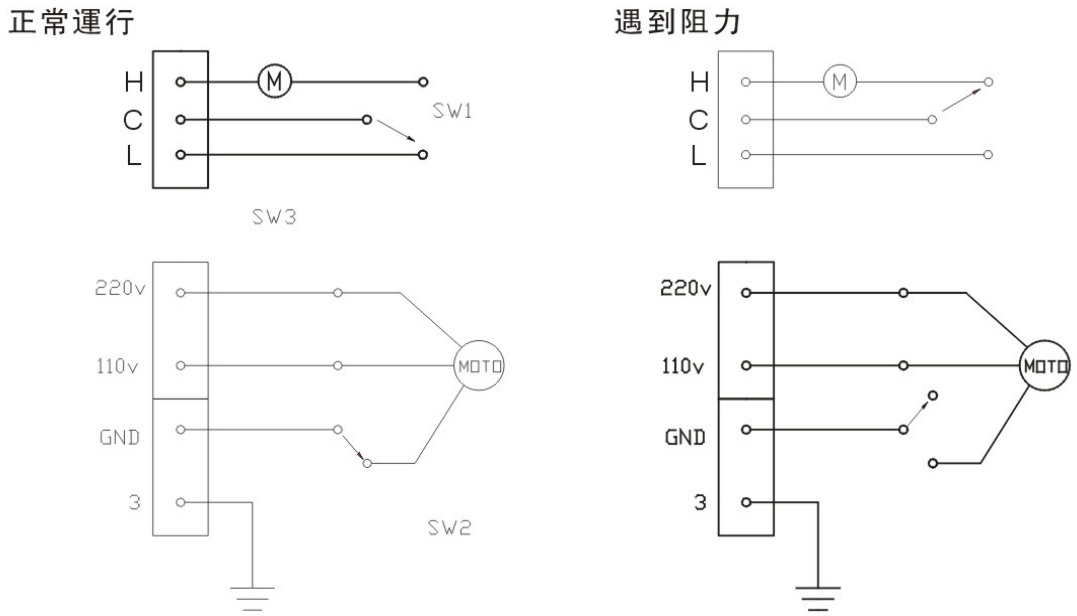

扭力調整 Torsional spring adjustion

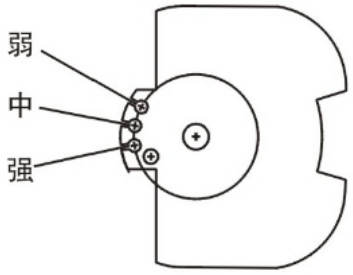

扭力彈簧是用來調整轉軸的輸出扭力，當被測物比重大時，可將彈簧扭力調至最強的位置，而此時葉片的靈敏度較差。反之被測物比重愈小時，可將彈簧調至愈弱，葉片靈敏度將較佳。

※扭力彈簧的彈力，請勿隨意更換，以免造成誤動作。