FFUBA 计数器/计时器/热电耦/转速/线速 大型显示器

特点

- 可独立或PC连线使用
- 轻薄铝挤型外壳，外型美观
- 活动式插座安装、拆卸容易
- 全系列可选用分离位址256组
- 多颜色LED配合环境现场需求
- 盘面型、埋入式、外露式均适用
- 大型7-SEG 2.3″ 、3″ 、4″ 选择使用
- 多种入力功能，方便安装、整列、固定
- 任意旋转角度外壳设计，配合视角固定

规格

数位 \ 单位		2	3	4	5	6	7	8	单位
重量	2.3″	0.8	0.9	1.1	1.3	1.4	1.6	1.8	KG
	4″	1.3	1.8	2.4	2.7	3.2	3.7	4.1	
消耗功率	2.3″	1.8	2.5	3.3	4.0	4.8	5.6	6.8	W
	4″	6.5	10.5	14.5	18.5	22.5	28.0	32.5	
电源电压		AC90~260V 50/60HZ							
温度范围		-20°C~60°C MAX							
湿度范围		5~90%RH不結露							
外壳材質		铝挤型 颜色：黑色							
固定方式		坐立、吊挂、背墙、埋入露出型任意角度可调整							
保证使用		2年							
使用寿命		5万小时							
标示单位参考		M/min, Yd/min, dB, M, Yd, ft, cm, mm, um km, V, ACV, DCV, ACA, DCA, mA, VA, KHz, Hz, ml m^2h, kg, mg, g, mbar, Pa, mph, mbar, ph RH%, °C, °F, kg/cm, US/Cm, Mw, Kw, Aq, ppm pm, pps, pf/m, m^2, sec, rpm, t, min, ms, l/min l/n, g, l, h, T/HR							

NPS — 1 4 06 C P A Y

机种	
NPS	积算计数器
TMS	计时器
CKS	数字钟
TES	热电耦
SPS	转速計
ADS	mA入力
VDS	电压入力
BDS	BCD入力
RSS	串列显示温湿度
註	NPS:S 為露出型 NPP:P 為埋入式

一排数字

2	2位显示
3	3位显示
4	4位显示
X	其它显示

06	字体大小 57x32mm
10	字体大小 102x60mm

显示器颜色	
R	紅色
Y	黃色
O	橙色
G	绿色
B	蓝色

A	铝挤型外壳
P	IP-65 白铁防水壳

A	PT-100
B	4-20mA
C	0~1V
D	0~5V
E	0~10V
F	其它需求

单位表示	
R	RPM
Y	yd/MIN M/Min
F	其它需求

尺寸

露出式

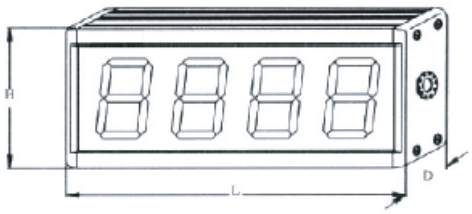

2.3″ 露出式(unit:mm)

Digit \ DIM	H	L	D	weight
2 Digits	100	188	61	0.8Kg
3 Digits	100	188	61	0.9Kg
4 Digits	100	241	61	1.1Kg
5 Digits	100	294	61	1.3Kg
6 Digits	100	347	61	1.4Kg
7 Digits	100	400	61	1.6Kg
8 Digits	100	453	61	1.8Kg

4″ 露出式(unit:mm)

Digit \ DIM	H	L	D	weight
2 Digits	155	216	61	1.3Kg
3 Digits	155	308	61	1.8Kg
4 Digits	155	400	61	2.4Kg
5 Digits	155	492	61	2.7Kg
6 Digits	155	584	61	3.2Kg
7 Digits	155	676	61	3.7Kg
8 Digits	155	768	61	4.1Kg

埋入式

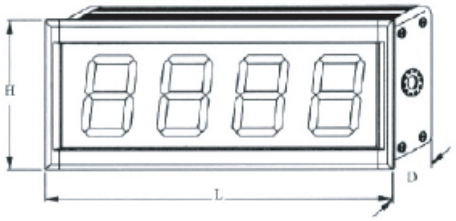

2.3″ 埋入式(unit:mm)

Digit \ DIM	H	L	D	weight
2 Digits	105	193	61	0.8Kg
3 Digits	105	193	61	0.9Kg
4 Digits	105	246	61	1.1Kg
5 Digits	105	299	61	1.3Kg
6 Digits	105	352	61	1.4Kg
7 Digits	105	405	61	1.6Kg
8 Digits	105	458	61	1.8Kg

4″ 埋入式(unit:mm)

Digit \ DIM	H	L	D	weight
2 Digits	160	221	61	1.3Kg
3 Digits	160	313	61	1.8Kg
4 Digits	160	405	61	2.4Kg
5 Digits	160	497	61	2.7Kg
6 Digits	160	589	61	3.2Kg
7 Digits	160	681	61	3.7Kg
8 Digits	160	773	61	4.1Kg

埋入式外壳型式图

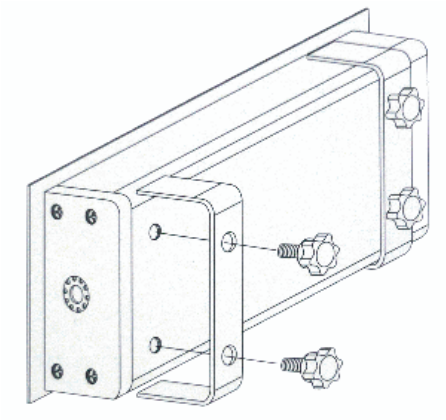

温度计固定方式
（露出型固定型式图）

固定方式 -（座立）

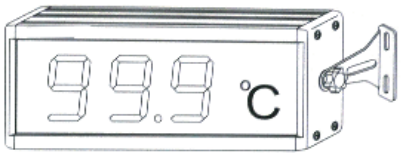

固定方式 -（背牆）

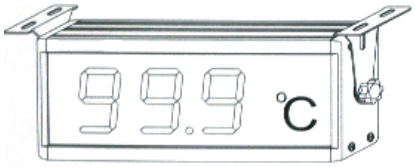

固定方式 -（吊掛）

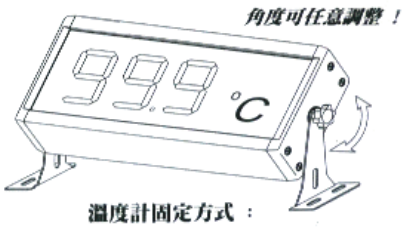

溫度計固定方式：