FFUBA 标准型光电感测器 光电感测器

特点

- 标准固定孔尺寸大小25.4mm
- 全系列IP-67防水等级
- 2个SENSOR并排可防止互相干扰
- 耐冲击最高可达100g(1000m/s^2)
- 透明体专用规格可确实检出透明物体
- 多种规格可供客戶选择

型号总览表

种类		检测距离	产品型号	出力方式
透过型	标准型	12m	PZ-T12MN	NPN
镜片反射型	反射型	3.5m	PZ-R350N	NPN
	同轴反射型	2.5m	PZ-RX250N	NPN
	同轴反射型(透明体转用)	2m	PZ-RQX200N	NPN
	反射型(透明体转用)	2m	PZ-Q200N	NPN
反射型	扩散反射型	700mm 被测物	PZ-D70N	NPN
	扩角反射型	1~200mm 50mm 被测物	PZ-DW20N	NPN
	限定反射型	10-90mm 被测物	PZ-DL09N	NPN
	聚光式反射型	5-100mm 被测物	PZ-DB10N	NPN
	聚光式反射型	10-300mm 被测物	PZ-DB30N	NPN

规格

种　类	透過型	鏡面反射型			
型　号	PZ-T12MN	PZ-R350N	PZ-RX250N	PZ-RQX200N	PZ-Q200N
检出距离	12M	0~3.5M	0~0.25M	0~2M	0~2M
光　源	紅色LED				
光点直径	約ø850mm/距离12m	約ø350mm/距离3.5m	約ø60mm/距离2m	約ø10mm/距离2m	約ø200mm/距离2m
应答时间	500μs 以下		250μs 以下	500μs 以下	
应差距离	—				
显 示 灯	动作指示灯：橙色LED 安定指示灯：綠色LED				
出力方式	NPN类型 Max 100 mA / DC30V (18V / 100 mA Max)				
动作方式	遮光on / 入光on ·开关切换				
接　线	出线式：线长2m，直径：ø3.8mm				
絕緣抵抗	—			20mΩ以上(DC500V)	
电源电压	DC10~30V				
电源消耗	投光器：20mA以下 受光器：15mA以下	20mA以下			
IEC规格	CE适合				
内部规格	Feilen Level 3				
使用周围温湿度	-25°C~+55°C(不结冰) / 35~95% RH (不结露)				
使用周围光度	太阳光：10,000 lx，白热光：3,000 lx				
耐 振 动	耐久：10~55Hz 复振幅：1.5mm X, Y, Z 各方向2时间				
耐 冲 击	大约100g (1000m/s²) X, Y, Z 各方向3次				
保护等级	IP67				
材　质	外盒：ABS 镜头：聚碳酸脂				
重　量	约 10g				

种　类	扩散反射型	广角反射型	限定反射型	聚光反射型	
型　号	PZ-D70N	PZ-DW20N	PZ-DL09N	PZ-DB10N	PZ-DB30N
检出距离	700mm	1~200mm	10~90mm	5~100mm	10~300mm
设定距离范围	—			20~100mm	50~300mm
光　源	紅色LED				
光点直径	約ø100mm/距离700mm	約ø30mm/距离50mm	約ø12mm/距离90mm	約ø10mm/距离100mm	約ø30mm/距离300mm
应答时间	500μs 以下				
应差距离	20%		10%	3%	5%
显示灯	动作指示灯：橙色LED 安定指示灯：綠色LED				
出力方式	NPN类型 Max 100 mA / DC30V (18V / 100 mA Max)				
动作方式	遮光on / 入光on 开关切换				
接　线	出线式：线长2m，直径：ø3.8mm				
电源电压	DC10~30V				
电源消耗	20mA以下			30mA以下	
IEC 规格	CE适合				
内部规格	Feilen Level 3				
使用周围温湿度	-25°C~+55°C(不结冰) / 35~95% RH (不结露)				
使用周围光度	太阳光：10,000 lx，白热光：3,000 lx				
耐 振 动	耐久：10~55Hz 复振幅：1.5mm X, Y, Z 各方向2时间				
耐 冲 击	大约100g (1000m/s²) X, Y, Z 各方向3次				
保护等级	IP67				
材　质	外盒：ABS 镜头 ：聚碳酸脂				
重　量	約 10g				

尺寸图

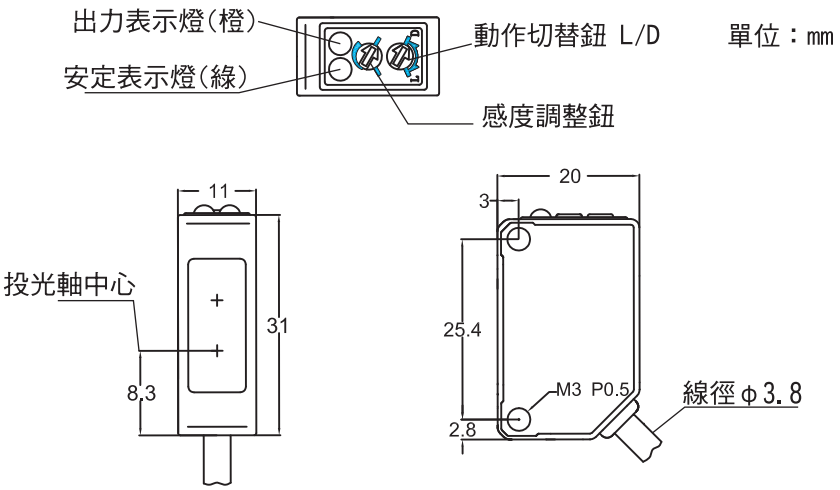

附固定架尺寸圖

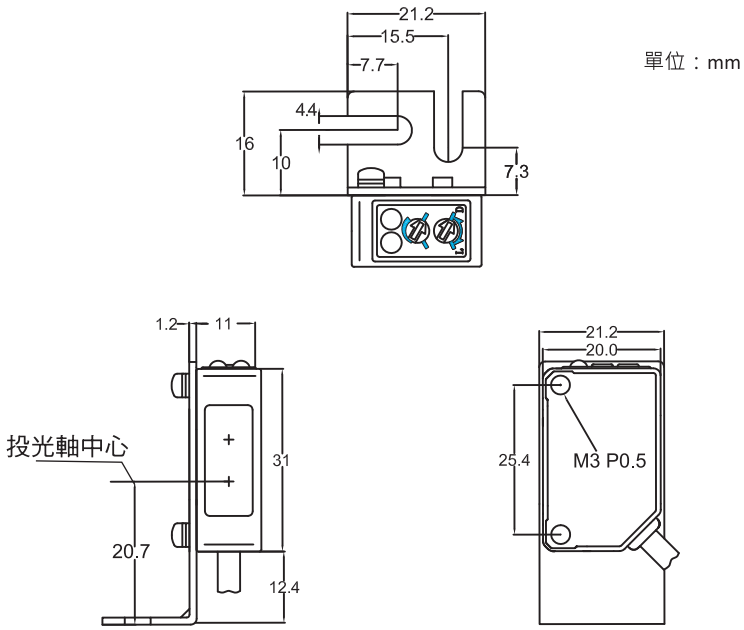

附固定架尺寸圖

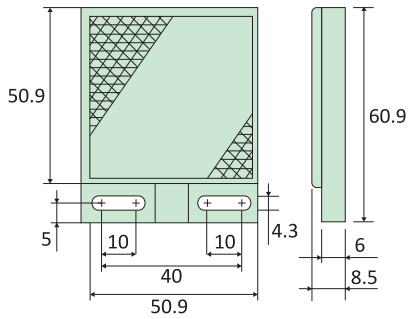

回路图

透過型受光器/鏡片反射/反射型

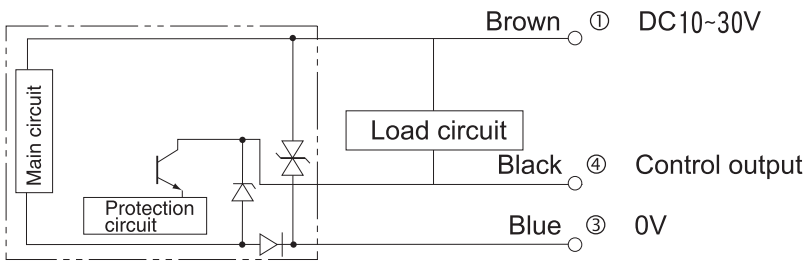
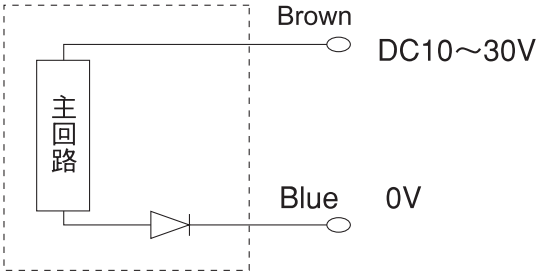
透過型投光器