特点

- ●零背隙
- ●一体成型、小巧
- ●刚性大
- ● 偏角误差较佳
- ●材质：铝合金
- ●不锈钢材质扭力较佳
- ●适合译码器、小马力传动机构、高精密传动上
- ●固定方式：止付螺丝固定式

规格

型 号	一般扭力 (N.m)	最大扭力 (N.m)	最高回转速 (Rpm/min)	惯 性 (Kg·m²)	容许偏角 (°)	容许轴向位差 (mm)
SWS-16	0.3	0.6	24000	$2.8x10^{-7}$	1	±0.2
SWS-20	0.5	1.0	19000	$7.5x10^{-7}$	1	±0.2
SWS-25	1.0	2.0	15000	$2.3x10^{-6}$	1	±0.2
SWS-32	2.0	4.0	12000	$8.0x10^{-6}$	1	±0.2
SWS-40	5.0	10.0	9800	$3.0x10^{-5}$	1	±0.2

尺寸

型 号	D	l	L	G	M	d1xd2 标准孔径公差(H7)		重 量(g)
						Min	Max	
SWS-16	16	6.8	18	3.0	M3	4	6	7.4
SWS-20	20	7.65	20	3.0	M4	5	10	12
SWS-25	25	9.6	25	4.0	M4	6	12	24
SWS-32	32	12.6	32	6.0	M5	6	14	50
SWS-40	40	15.3	40	7.5	M5	10	16	115
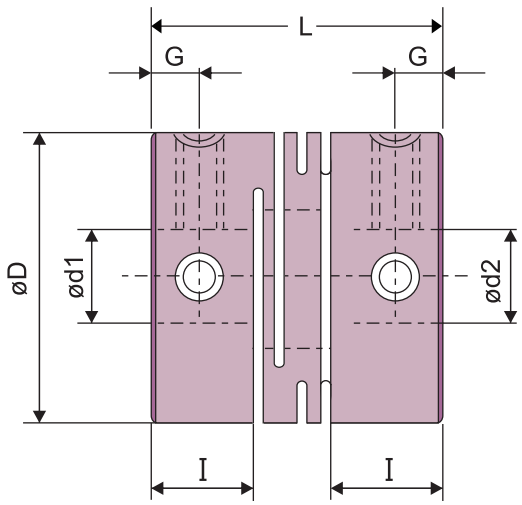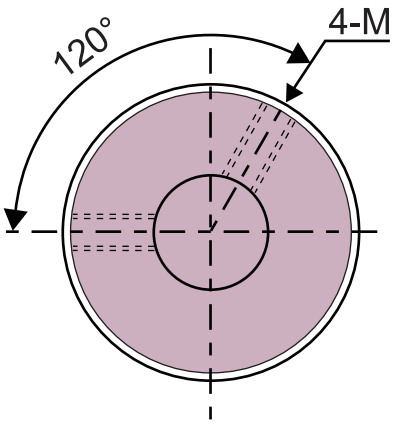
订购型号 ：SWS - øD - ød1 - ød2