FFUBA MT 200 交流集合式电力转换器

特点

绿色节能需量控制，整场电力监控、校园电力、
太阳能风力发电、电力机房，各式电力盘设备监控使用~

- 测量系统利用接线方式來选择单相 2 线、单相 3 线、3 相 3 线、3 相 4 线
- 数位化 RS 485 通讯功能（MODBUS RTU 格式）输出方式
- 隔离方式採用变压器输入方式隔离输入、隔离输出与电源三者间避免干扰
- 量测值為有效值
- 可记忆停电之前之电力参数设定值及电力累积值
- 多功能数位输出可与人机 PLC 连结做监测电力系统及各項资讯以达到节能计费經濟效率

订购型号

MT 200 代码1 - 代码2 - 代码3 - 代码4 - 代码5

系统接线		
1φ2W	1
1φ3W	2
3φ3W	3
3φ4W	4

输入电压		
全范围 120~600/347V	V	

输入交流电流	
AC0~5A	1
Specific	S

通讯输出	
RS 485	C

工作电源	
AC90~260V	A
DC24V	D

产品规格

温度係数	±0.1% F.S. / ℃
精消耗功率	Approx. 7VA
隔离特性	Input / Output / Power / Case
冲击测试	DIN-IEC688, AC2.3KV / min, between terminal
绝源耐压能力	AC2.8KV / 1min, between terminal and case
绝缘組抗	DC500V, 100MΩ AT above terminals
存在温度	-20℃~75℃
操作温度	-5℃~65℃
安装方式	Steel sheet
Rs485 通讯位址	1~255（Modbus RTU Mode）
传输速度	19200, 9600, 4800, 2400

尺寸

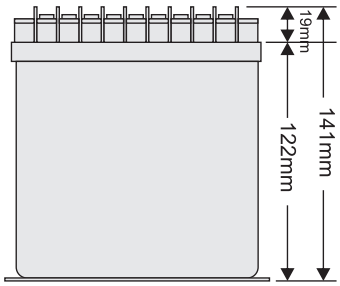

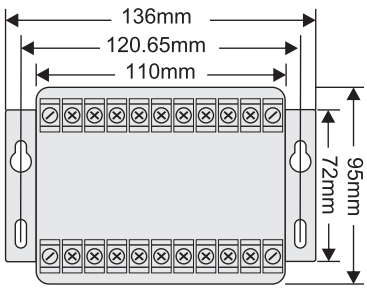

精确度

量測項目	R	S	T	總数	平均	精确度
VL-N	V1	V2	V3		VE	±0 .2%
VL-L	V12	V23	V13			
A	A1	A2	A3		AE	±0 .2%
W	W1	W2	W3	∑W		±0 .5%
Var	Var1	Var2	Var3	∑Var		±0 .5%
VA	VA 1	VA 2	VA 3	∑VA		±0 .5%
PF	PF 1	PF 2	PF 3	∑PF		±0 .5%
WH				WH		±0 .5%
VarH				Var H		±0 .5%
Hz						±0 .1%

Accuracy performance range
V：10~100%　PF：0.5±0 .1
A：5~100% Hz45~65Hz

Measurement range
V：0~120%
A：0~120%
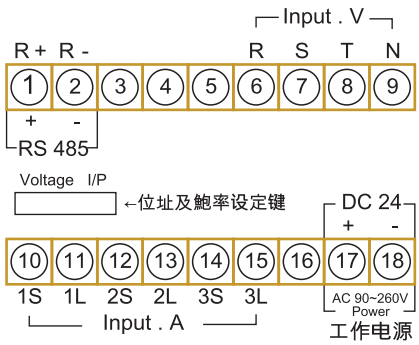
接线图