FFUBA

WAU沉水式液位傳訊器

特點

雙用型安裝，可偵測各水域、污廢水、河川、水池、桶槽、液位、深井等使用，可搭配 MT210 數位RS 485 傳輸使用~

- 本體特殊緩衝設計，可降低大氣壓力與水壓運作時所產生的誤差補償
- 高穩定性、高抗電阻性、熱漂移量少 採用外隔膜式不易阻塞
- 可搭配人機介面，PLC，DDC，DCS 系統監控，並採用 PU 線材出線
- 適用於各水域、污廢水、一般液體等場所使用
- 兩用型偵測可直接做投入式，及桶槽外裝偵測

訂構型號

WAU - 代碼1 - 代碼2 - 代碼3 - 代碼4 - 代碼5

量測範圍				
	0-4 M	4	0-40 M	40
	0-6 M	6	0-60 M	60
	0-10 M	10	0-100 M	100
	0-16 M	16	0-200 M	200
	0-25 M	25		

出線長度	
2M 標準	2
5M	5
6M	6
10M	10
Specific	S

出線材質		
PU 材質	P	

輸出信號		
DC4~20mA	D	

工作電源		
DC10~30V	D	

產品規格

輸出信號	4-20mA 二線式	過電壓範圍	≦33VDC
靈敏度反應時間	≦5 ms	感應器材質	SUS316L
線性精確度	≦0.1% F.S.	外殼材質	SUS304
感測精準度	≦0.2% F.S.	接液部材質	SUS316
零點誤差	±0.2% / 10K	供應電源	DC10-30V
操作溫度	-20~85℃	存放溫度	-40~85℃
溫度飄移範圍誤差	±0.2% / 10K	重量	350g
消耗電流	≦23mA	保護等級	IP68

尺寸

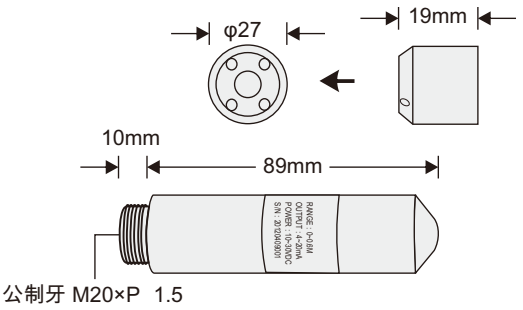

接線圖

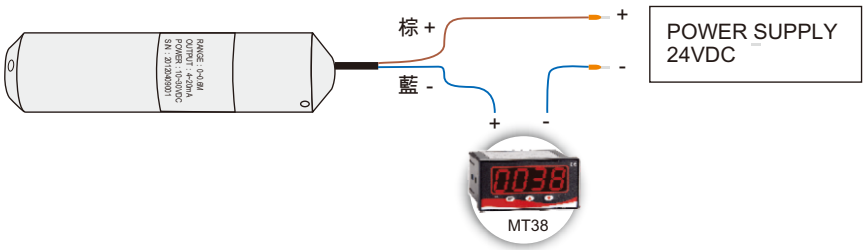
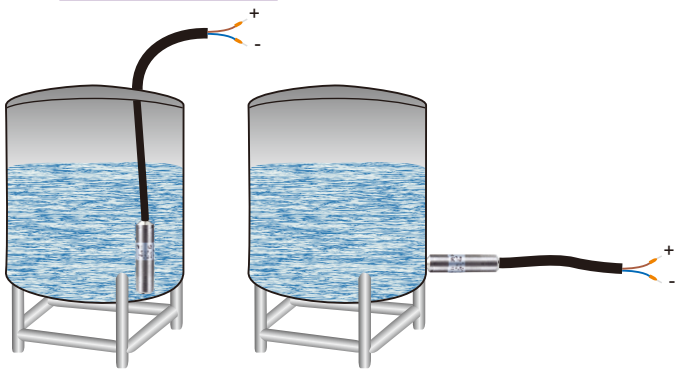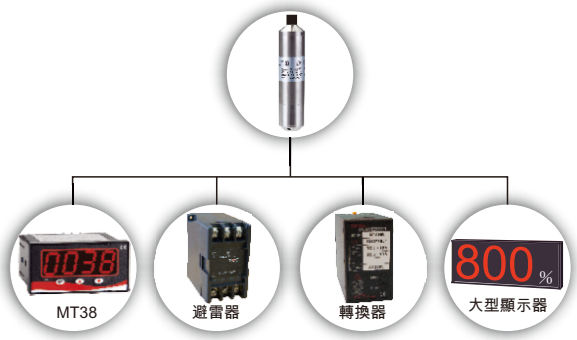
現場應用圖