FFUBA 漏水检知器 WAT系列

特点

- 具断线及漏水LED警报显示
- 漏水检知灵敏度可依需求调整
- 漏水检知回路，可有效地以预警方式发出警报，防止災害发生。
- 可独立使用或与大楼管理、保全系统连线
- 检知线长度可因应现场需求做适度调整
- 可分滑轨式及壁挂式，提供更弹性的安装方式选择
- 可广泛地应用于电脑室、机房、基地台、电气室、资料室、厂房或办公室等重要场所。

规格

型 号	WAT-1 (铝轨式)	WAT-2(壁挂式)
检知迴路数	1 迴路	
电源电压	AC110V/220V 50/60Hz	
消耗电压	3VA 以下 / 感知线 AC6V 1mA 以下	
警报	漏水警报：紅色表示閃烁、蜂鸣器鸣叫 / 断线警报：黃色表示閃爍、蜂鸣器鸣叫	
警报出力	无电压接点C接点，容量 AC125V / 1A，DC30V / 2A	
重量	約 310g(含电木座)	
外观	黑色乳白色	乳白色
尺寸	W80 x H120 x D46mm	W122 x H41 x D72mm

#检知线订购规格 WAS-L□

NO.	检知线长度
1	1m
2	2m
3	3m
S	Specified

检知线型号	WAS-L□
导体	鍍錫軟銅线
素线径	0.18 ± 0.008m/m
绝缘体	聚乙烯條
蕊线颜色	白/白+黑
绝緣编织	尼龍絲编织
导体电阻试验	27.35Ω /Km 以下 (20℃)

配置图

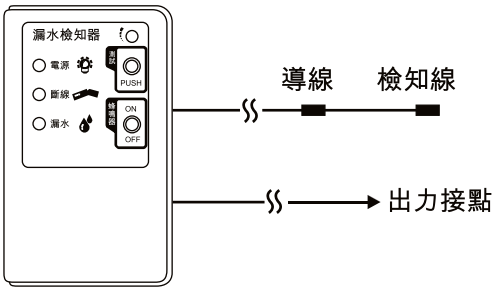

检知线剖面图

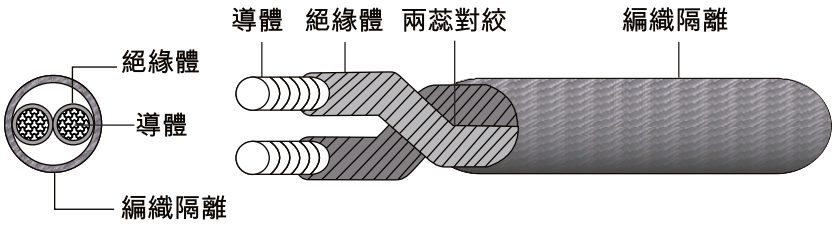

尺寸

WAT-1(鋁軌式)

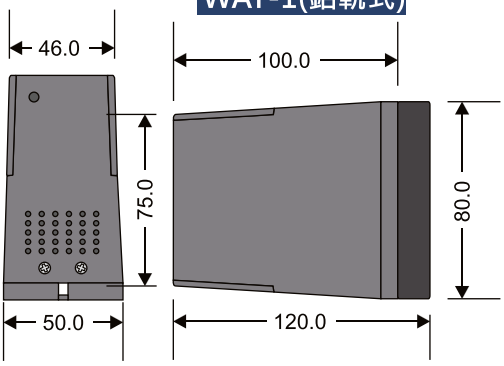

WAT-2(壁掛式)

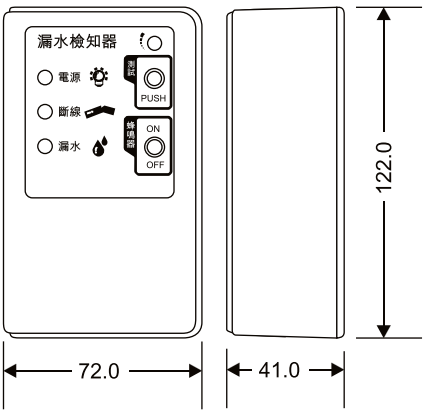

动作原理
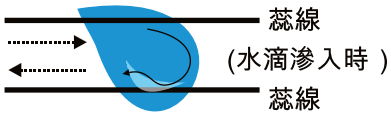
水浸入時，蕊線兩條之間，形成導體，造成電流增大產生警報。